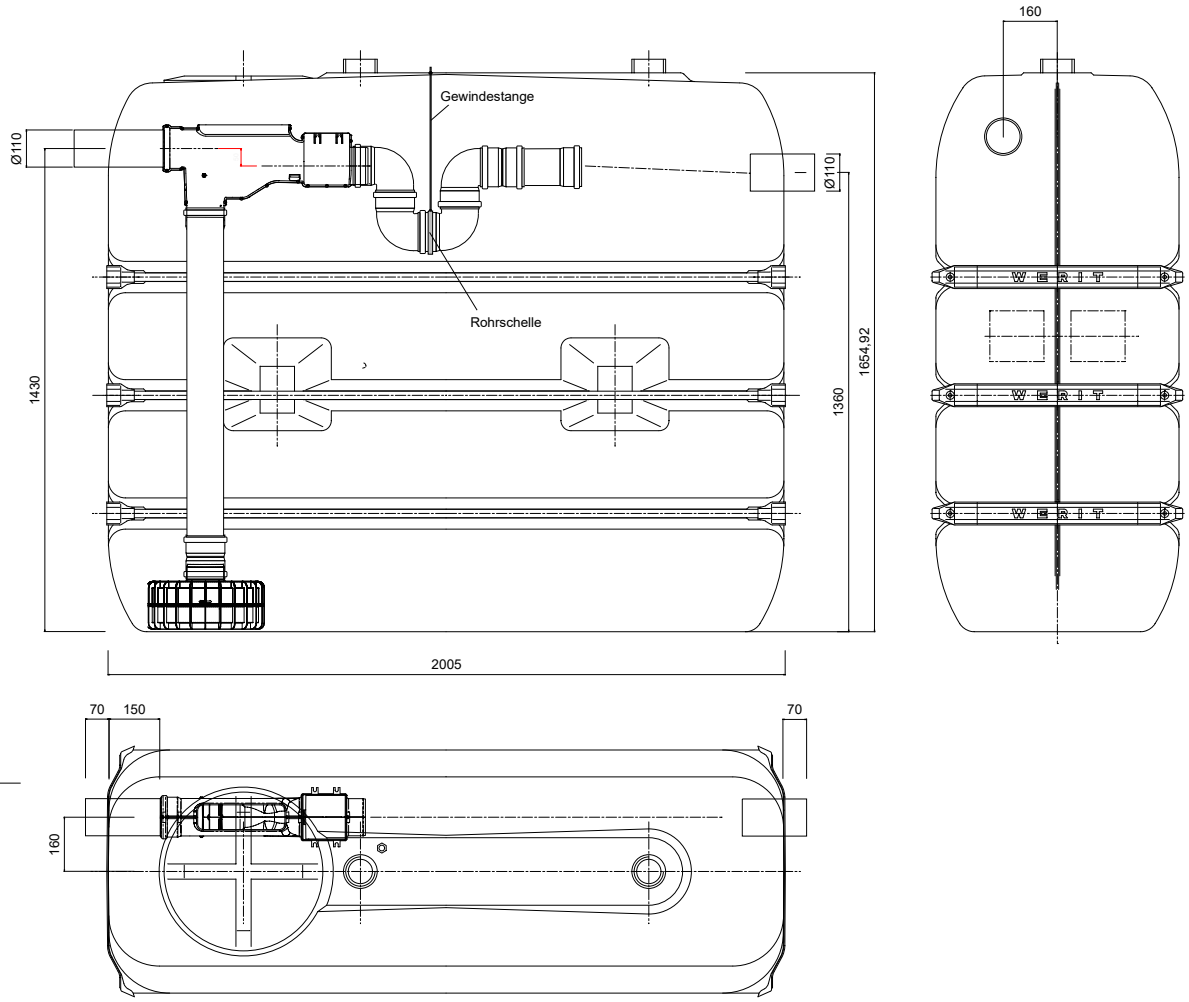

Verwendungsbereich TANK 2000				Zul.Abw.	Oberfläche	Maßstab / Gewicht
						Werkstoff HDPE Rohteil-Nr Artikel-Nr 9517i
					Datum	Name
				Bearb.	17.06.2021	M. Wurzer
				Gepr.		
				Norm		
				INTEWA GmbH Auf der Hüls 182 52068 Aachen		
Zust.	Änderung	Datum	Name	Urspr.		

Benennung

2000 Ltr. Tank
INTEWA MAXIMA Ausführung

Zeichnungsnummer

Ers.f.: Ers.d.: